GROUPE ZITTA GROUP

ESPA

Table des matières
Table of content

Baignoire autoportante 54" — **P. 2-3**

Freestanding bathtub 54"

Baignoire autoportante 66" — **P. 4-5**

Freestanding bathtub 66"

Espa

Baignoire autoportante
53 3/4" x 31 1/2" x 24"
1365mm x 800mm x 610mm

Freestanding bathtub
53 3/4" x 31 1/2" x 24"
1365mm x 800mm x 610mm

Espa

Couleurs de baignoire disponibles :
Available bathtub colors :

Blanc lustré
Glossy white

Blanc mat
Matte white

Drain colors :
Couleurs de drain :

Chrome poli Polished chrome	CODE ACC00008
Nickel brossé Brushed nickel	CODE ACC00009
Or 24k 24k gold	CODE ACC00010
Noir mat Matte black	CODE ACC00011
Blanc lustré Glossy white	CODE ACC00016
Blanc mat Matte white	CODE ACC00017

Installation autoportante
Freestanding installation

Drain & trop plein inclus
Drain & overflow included

Espace simple
Single space

Acrylique hautement lustré
High gloss acrylic

Pattes ajustables
Adjustable legs

Point d'immersion 16 1/8"
Immersion point 410mm

Capacité 238L
Capacity 63 US gal.

Garantie de 20 ans
20 years warranty

cUPC compliant
Conforme cUPC

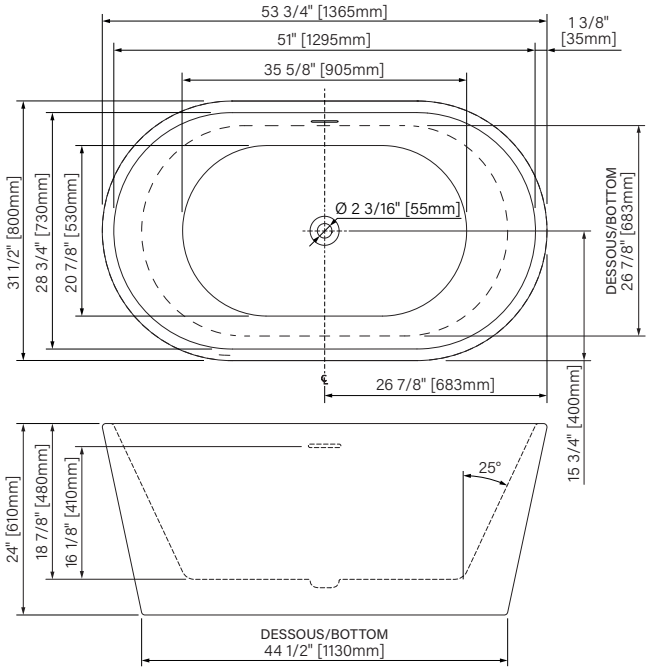

The dimensions are subject to manufacturer's tolerance and may change without notice.
Les dimensions sont soumises à des tolérances de fabrication et peuvent changer sans préavis

Options :

- Option Chromothérapie (OPT0002)
- Option Chromothérapie et Vibe (OPT0003)
- Option dossier chauffant (OPT0004)

Options :

- Optional Chromotherapy (OPT0002)
- Optional Chromotherapy and Vibe (OPT0003)
- Optional heated backrest (OPT0004)

Accessoires :

- Coussin rectangulaire (AB00017)
- Coussin oval (AB00027)
- Kit d'installation de baignoire autoportante (AB00035)

Accessories :

- Rectangular pillow (AB00017)
- Oval pillow (AB00027)
- Freestanding bathub installation kit (AB00035)

REV : 2025-03-04

Zitta

zitta.ca

Dimensions d'emballage / Packaging dimensions

TEP5432FA00_ :
Boite / Box :
56" x 33 1/2" x 26", 111lbs
1422mm x 851mm x 660mm, 50.3kg

1 = Blanc lustré / Glossy white
5 = Blanc mat / Matte white

**Les dimensions des boites peuvent variées ou changées sans préavis.
**Boxes dimensions may vary or change without notice.

Espa

Baignoire autoportante
Acrylique & renforcé de fibre de verre
53 3/4" x 31 1/2" x 24"
1365mm x 800mm x 610mm
Point d'immersion : 16 1/8" / 410mm
Capacité d'eau : 63 gal. / 238L

Freestanding bathtub
Acrylic & fiberglass reinforced
53 3/4" x 31 1/2" x 24"
1365mm x 800mm x 610mm
Immersion point : 16 1/8" / 410mm
Water capacity : 63 gal. / 238L

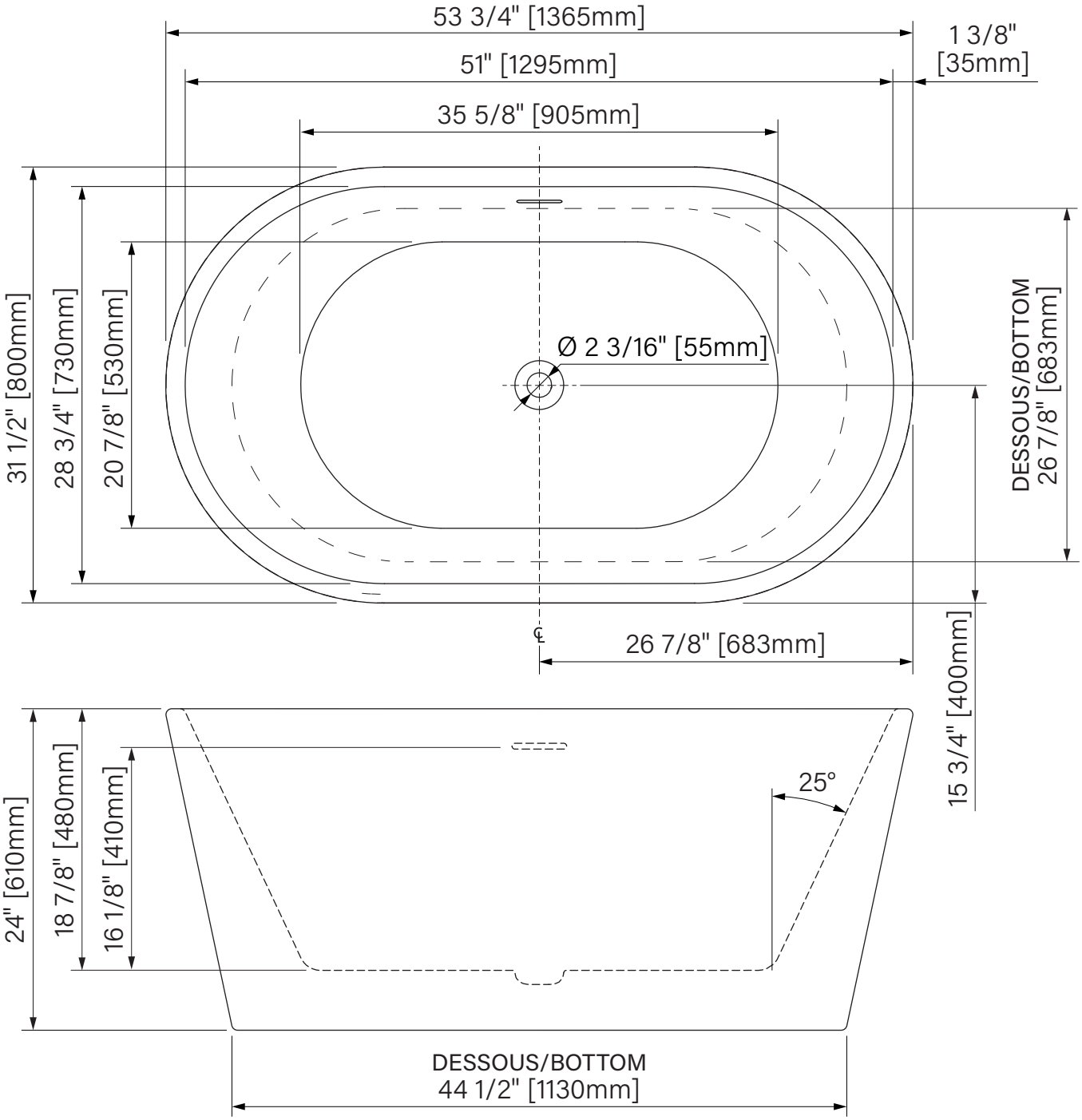

REV : 2025-02-28

*Les dimensions sont soumises à des tolérances de fabrication et peuvent changer sans préavis
*The dimensions are subject to manufacturer's tolerance and may change without notice.

**L'angle d'assise de la baingnoire peut varier due à la forme/courbe de l'assise.
**Bathtub seating angle may vary due to shape/curvature and other bathtub shape reasons

zitta.ca

Espa

Baignoire autoportante
Acrylique blanc lustré
1695mm x 800mm x 610mm

Freestanding bathtub
Glossy white acrylic
66 3/4" x 31 1/2" x 24"

Espa

Installation autoportante
Freestanding installation

Drain & trop plein inclus
Drain & overflow included

Espace simple
Single space

Acrylique hautement lustré
High gloss acrylic

Pattes ajustables
Adjustable legs

Point d'immersion 16 1/8"
Immersion point 410mm

Capacité 318L
Capacity 84 US gal.

Garantie de 20 ans
20 years warranty

cUPC compliant
Conforme cUPC

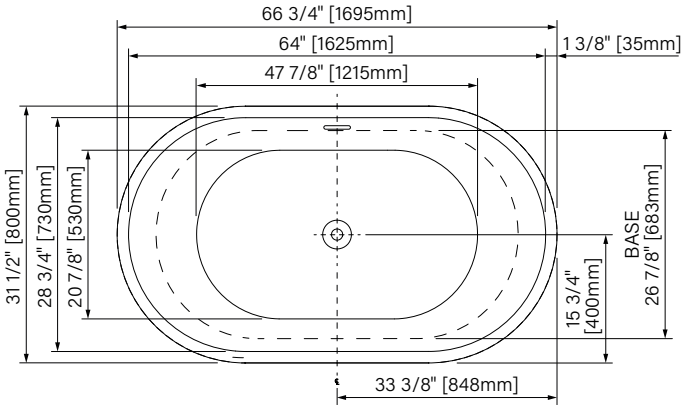

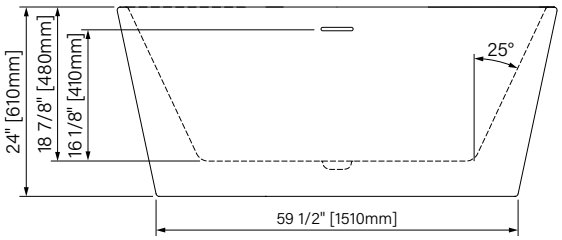

The dimensions are subject to manufacturer's tolerance and may change without notice.
Les dimensions sont soumises à des tolérances de fabrication et peuvent changer sans préavis

Options :

- Option Chromothérapie (OPT0002)
- Option Chromothérapie et Vibe (OPT0003)
- Option dossier chauffant (OPT0004)

Options :

- Optional Chromotherapy (OPT0002)
- Optional Chromotherapy and Vibe (OPT0003)
- Optional heated backrest (OPT0004)

Accessoires :

- Coussin rectangulaire (AB00017)
- Coussin oval (AB00027)
- Kit d'installation de baignoire autoportante (AB00035)

Accessories :

- Rectangular pillow (AB00017)
- Oval pillow (AB00027)
- Freestanding bathub installation kit (AB00035)

Zitta
zitta.ca

Dimensions d'emballage / Packaging dimensions

TEP5932FA001 :
Boite / Box :
69" x 33" x 26", 125lbs
1753mm x 851mm x 660mm, 56.7kg

**Les dimensions des boites peuvent variées ou changées sans préavis.
**Boxes dimensions may vary or change without notice.

Espa

Baignoire autoportante
Acrylique blanc lusté
66 3/4" x 31 1/2" x 24"
1695mm x 800mm x 610mm
Point d'immersion : 16 1/8" / 410mm
Capacité d'eau : 84 gal. / 318L

Freestanding bathtub
Glossy White Acrylic
66 3/4" x 31 1/2" x 24"
1695mm x 800mm x 610mm
Immersion point : 16 1/8" / 410mm
Water capacity : 84 gal. / 318L

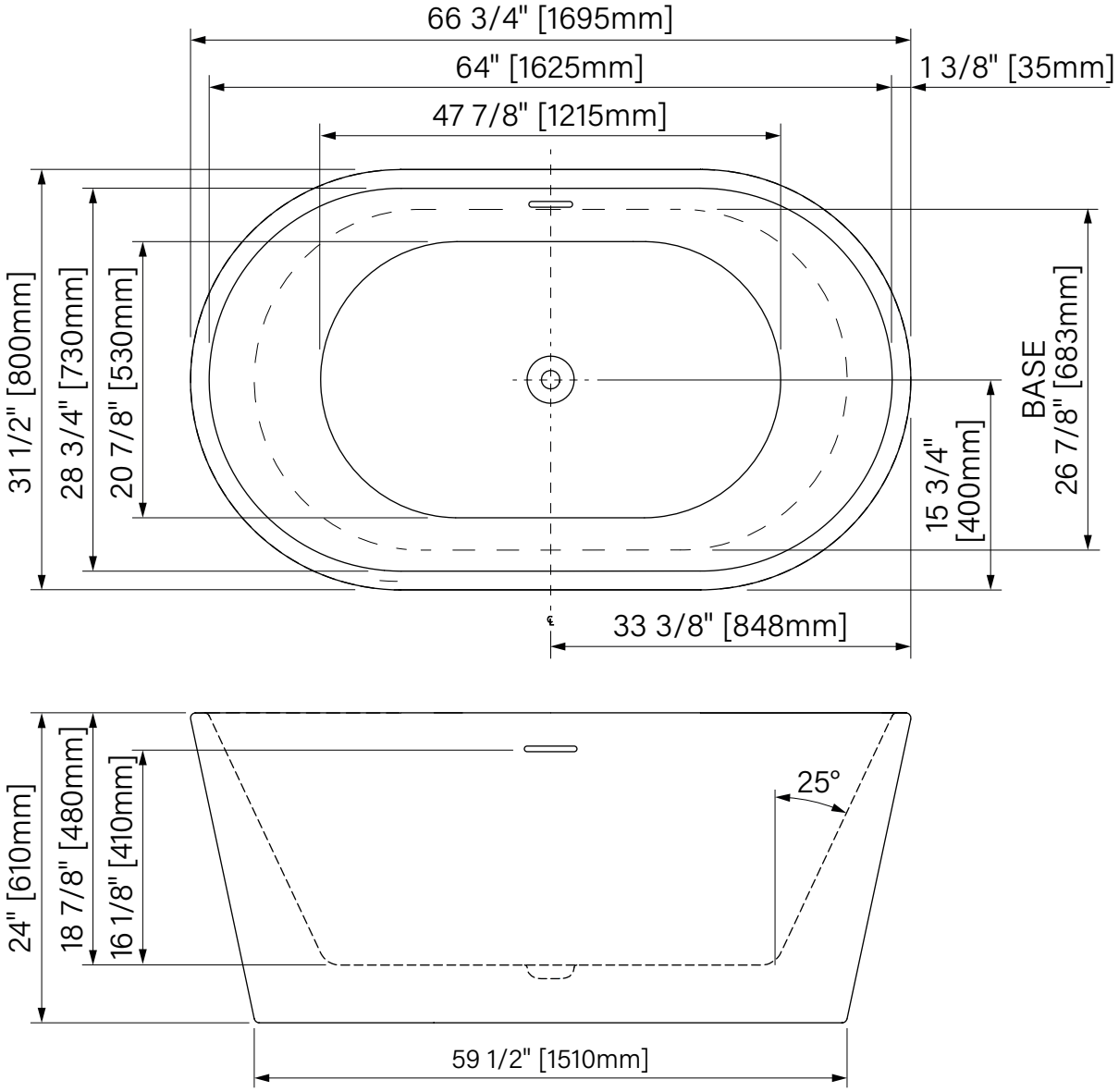

*Les dimensions sont soumises à des tolérances de fabrication et peuvent changer sans préavis
*The dimensions are subject to manufacturer's tolerance and may change without notice.

**L'angle d'assise de la baingnoire peut varier due à la forme/courbe de l'assise.
**Bathtub seating angle may vary due to shape/curvature and other bathtub shape reasons

zitta.ca